Escale

ÄSTHETIK IN LICHT UND RAUM

ESCALE Möbel und Leuchten GmbH
Tannenweg 6
D – 74838 Limbach

Telefon: + 49 (0) 62 87 / 92 06 0
Telefax: + 49 (0) 62 87 / 92 06 52
E-Mail: info@escale.de
E-Mail Export: ex@escale.de
www.escale.de

180522

Änderungen vorbehalten | Modifications réservées

ESCALE EDITION 11 - 2022

Escale

EDITION 11 - 2022

Die ESCALE Möbel & Leuchten GmbH wurde im Jahr 1991 als Tochterfirma der Linus Bopp Leuchten GmbH in Limbach/Odenwald gegründet.

Als inhabergeführtes, mittelständisches Familienunternehmen blicken wir nicht ohne Stolz auf über 100 Jahre Produktion und Vertrieb von hochwertigen Leuchten & Lichtobjekten für den nationalen und internationalen Markt zurück.

Grundlage unseres unternehmerischen Handels ist - über die rein wirtschaftlichen Aspekte hinaus – der Erhalt der Arbeitsplätze und die damit verbundene Verantwortung für unsere Mitarbeiter und die Region, in der wir leben.

Damit positionieren wir uns grundsätzlich und aus Überzeugung gegen die Entwicklung auch in der deutschen Leuchtenindustrie, welche die Fertigung aus Kostengründen in den zurückliegenden Jahrzehnten überwiegend nach Asien verlagert hat.

In Zeiten globaler Wirtschaftsstrukturen und industrieller Massenfertigung mit ihren häufig negativen Begleiterscheinungen freuen wir uns deshalb umso mehr, Ihnen in diesem Katalog unsere auf handwerklicher Basis mit einem hohen Anteil an „Handarbeit“ gefertigten Produkte – MADE IN GERMANY – anbieten zu können.

Mit dem damit verbundenen Anspruch an Sicherheit, Qualität, Design und Nachhaltigkeit schaffen wir Werte, die immer mehr Kunden schätzen und bei Ihrem Konsumverhalten berücksichtigen.

Dieses Vertrauen ist unsere Motivation, um Ihnen auch weiterhin zeitlose, innovative Leuchten mit einem „Mehr-Wert“ abseits konventioneller Massenware zur Verfügung zu stellen.

ESCALE – BESONDERE LEUCHTEN FÜR BESONDERE MENSCHEN.

Leonhard Bopp
(Firmeninhaber in 3. Generation)

Escale

#Escaleleuchten

INHALT | CONTENT

EDITION 11 – 2022

DIE KOLLEKTION | THE COLLECTION

CIRCLES	04 - 09
FLUID 2.0	16 - 21
INFINITY	10 - 15
SILK 2.0	34 - 39
SLIMLINE	60 - 67
SPACE	26 - 33
SPOT IT	54 - 59
STRATOS	72 - 75
STUDIO	22 - 25
SUN	68 - 71
VITRO	48 - 53
ZEN	40 - 47

WEITERE INFORMATIONEN | FURTHER INFORMATIONS

SMART HOME	76 - 77
INDEX	78 - 78
GARANTIE | WARRANTY	79 - 79
DIMMER	79 - 79
KONTAKT | CONTACT	80 - 80
IMPRESSUM	81 - 81

CIRCLE3

SMART HOME OPTIONAL

CIRCLES
WAND-/ DECKENLEUCHTE | WALL / CEILING LAMP

869 805 09 Aluminium eloxiert, geschliffen | anodized, smoothed aluminium
870 805 09 schwarz eloxiert, geschliffen | anodized, smoothed black
871 805 09 taupe eloxiert, geschliffen | anodized, smoothed taupe

DESIGN
Leonhard Bopp 2018

LEUCHTMITTEL | LAMP
LED-Band – 38 W (6.506 lm cpl.)
LED-Band 2.700 | Ra90
EEK | EEC: D

SMART HOME (optionales Zubehör / optional accessories)
078 000 00 Casambi Modul
079 000 00 ZigBee Modul

SONSTIGES | FEATURES
dimmbar*
dimmable*

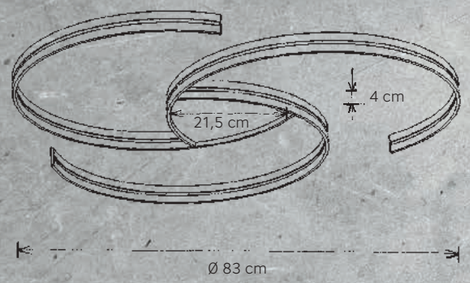

OBERFLÄCHEN | SURFACES

Aluminium eloxiert, geschliffen
anodized, smoothed aluminium

schwarz eloxiert, geschliffen
anodized, smoothed black

taupe eloxiert, geschliffen
anodized, smoothed taupe

*Dimmbar laut unseren Dimmerempfehlungen. Weitere Informationen siehe Katalog S. 79. | Dimmable according our dimmer recommendations. More Informations see catalogue page 79.

CIRCLES

CIRCLES
WAND-/ DECKENLEUCHTE | WALL / CEILING LAMP

869 803 09 Aluminium eloxiert, geschliffen | anodized, smoothed aluminium
870 803 09 schwarz eloxiert, geschliffen | anodized, smoothed black
871 803 09 taupe eloxiert, geschliffen | anodized, smoothed taupe

DESIGN
Leonhard Bopp 2018

LEUCHTMITTEL | LAMP
LED-Band – 45 W (7.590 lm cpl.)
LED-Band 2.700 | Ra90
EEK | EEC: D

SMART HOME (optionales Zubehör / optional accessories)
078 000 00 Casambi Modul
079 000 00 ZigBee Modul

SONSTIGES | FEATURES
dimmbar*
dimmable*

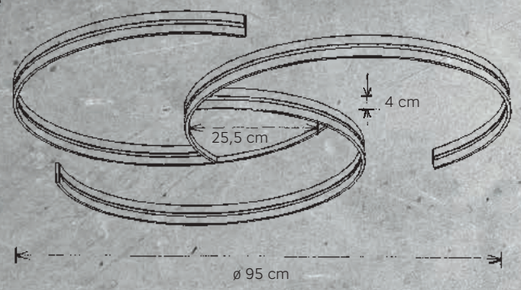

OBERFLÄCHEN | SURFACES

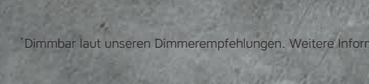
Aluminium eloxiert, geschliffen
anodized, smoothed aluminium

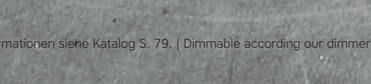
schwarz eloxiert, geschliffen
anodized, smoothed black

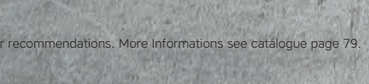
taupe eloxiert, geschliffen
anodized, smoothed taupe

*Dimmbar laut unseren Dimmerempfehlungen. Weitere Informationen siehe Katalog S. 79. | Dimmable according our dimmer recommendations. More Informations see catalogue page 79.

CIRCLES

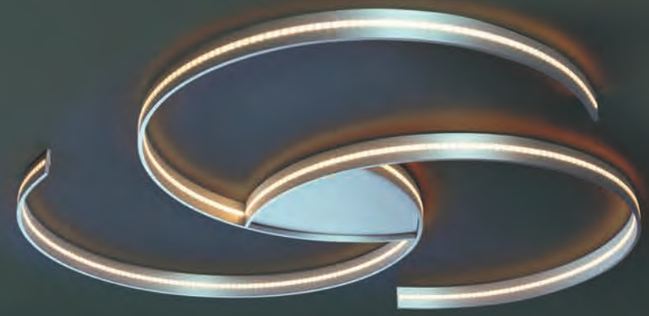

INFINITY

SMART HOME OPTIONAL

INFINITY
PENDELLEUCHTE | HANGING LAMP

622 600 09 aluminiumfarben | aluminium colour
698 600 09 anthrazit DB 703 | anthracite DB 703

DESIGN
Mosru Mohiuddin 2017

LEUCHTMITTEL | LAMP
LED-Band – 24 W (3.976 lm cpl.)
LED-Band 2.700 K | Ra90
EEK | EEC: D

SMART HOME
(optionales Zubehör / optional accessories)
078 000 00 Casambi Modul
079 000 00 ZigBee Modul

SONSTIGES | FEATURES
dimmbar* | dimmable*

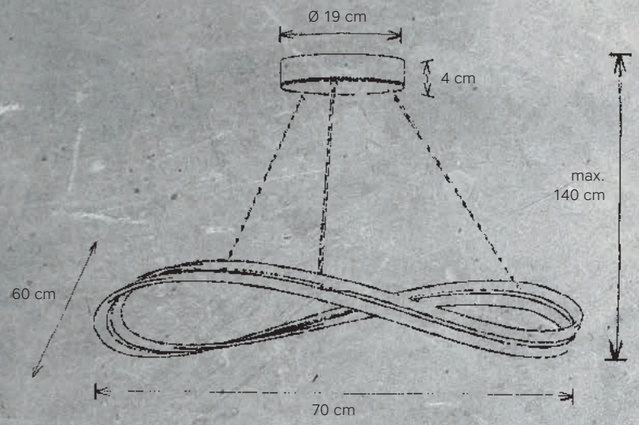

OBERFLÄCHEN | SURFACES

aluminiumfarben | aluminium colour

anthrazit DB 703 | anthracite DB 703

*Dimmbar laut unseren Dimmerempfehlungen. Weitere Informationen siehe Katalog S. 79. | Dimmable according our dimmer recommendations. More Informations see catalogue page 79.

INFINITY

INFINITY

INFINITY
PENDELLEUCHTE | HANGING LAMP

622 900 09 aluminiumfarben | aluminium colour
698 900 09 anthrazit DB 703 | anthracite DB 703

DESIGN
Mosru Mohiuddin 2017

LEUCHTMITTEL | LAMP
LED-Band – 35 W (6.024 lm cpl.)
LED-Band 2.700 K | Ra90
EEK | EEC: D

SMART HOME
(optionales Zubehör / optional accessories)
078 000 00 Casambi Modul
079 000 00 ZigBee Modul

SONSTIGES | FEATURES
dimmbar* | dimmable*

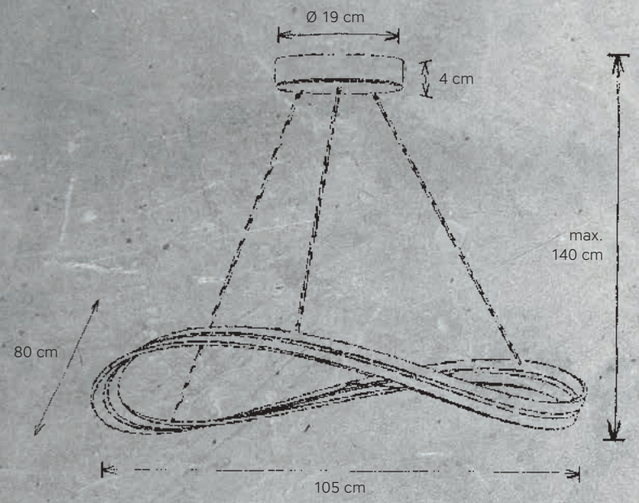

OBERFLÄCHEN | SURFACES

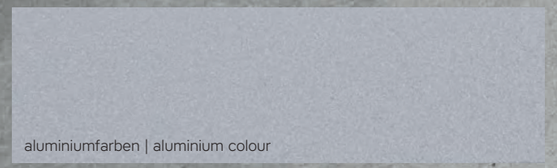
aluminiumfarben | aluminium colour

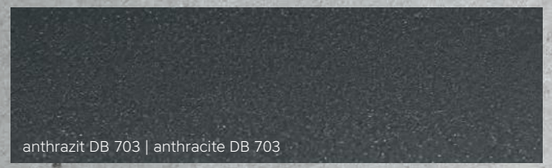
anthrazit DB 703 | anthracite DB 703

*Dimmbar laut unseren Dimmerempfehlungen. Weitere Informationen siehe Katalog S. 79. | Dimmable according our dimmer recommendations. More informations see catalogue page 79.

FLUID 2.0

UP-/DOWNLIGHT
DIM TO WARM

FLUID 2.0

FLUID 2.0
PENDELLEUCHTE | HANGING LAMP

108 905 00 Aluminium geschliffen | smoothed aluminium
110 905 00 bronze eloxiert, geschliffen | smoothed, anodized bronze
112 905 00 Betonoptik | concrete look
113 905 00 schwarz eloxiert, geschliffen | smoothed, anodized black

Deckengehäuse weiß beschichtet / ceiling housing white coated

DESIGN
Mosru Mohiuddin 2013, 2021

LEUCHTMITTEL | LAMP
2 x LED – 5 W – 730 lm uplight
3 x LED – 5 W – 730 lm downlight (3.650 lm cpl.)
LED 2.700 - 2.000 K | Ra80
EEK | EEC: D

SONSTIGES | FEATURES
mit integriertem Dimmer, Ober-/Unterlicht getrennt schalt-/ und dimmbar mit Veränderung der Farbtemperatur von 2.700 - 2.000 K über 2 Taster; Höhenverstellung durch Liftsystem
integrated dimmer, up-/downlight separately switch-/ and dimmable via 2 touch dimmer with changing colour temperature from 2.700 - 2.000 K; adjustable in height via lift system

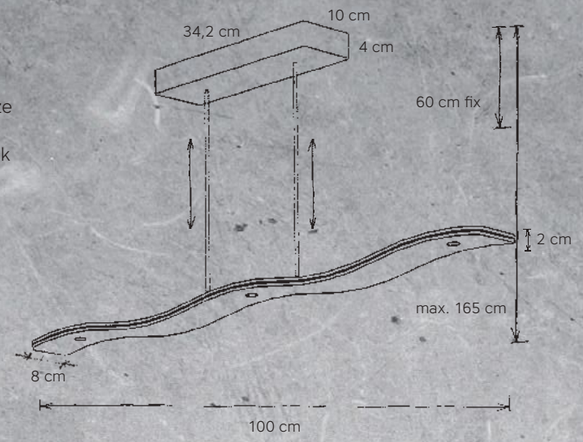

DIM TO WARM
Wärmere Lichtstimmung durch Anpassung der Farbtemperatur
warm lighting ambience by changing colour temperature

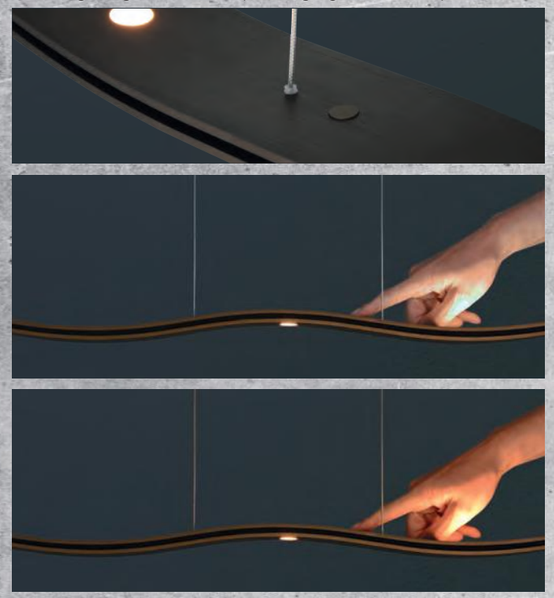

LIFT
Höhenverstellung durch Liftsystem | adjustable in height via lift system

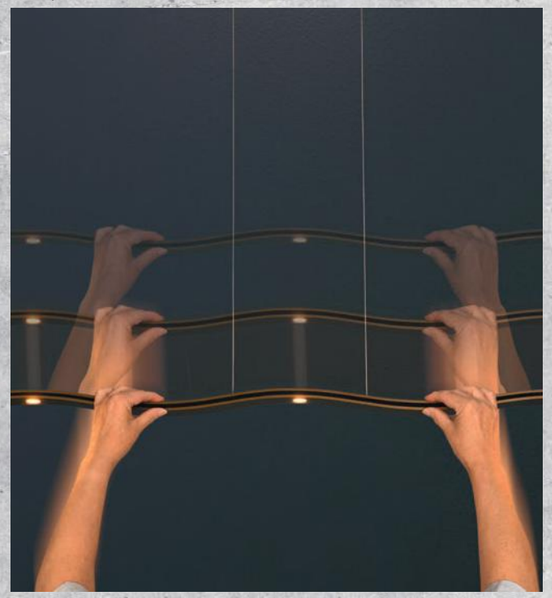

OBERFLÄCHEN | SURFACES

Aluminium geschliffen
smoothed aluminium

bronze eloxiert, geschliffen
smoothed, anodized bronze

Betonoptik
concrete look

schwarz eloxiert, geschliffen
smoothed, anodized black

FLUID 2.0
PENDELLEUCHTE | HANGING LAMP

108 907 00 Aluminium geschliffen | smoothed aluminium
110 907 00 bronze eloxiert, geschliffen | smoothed, anodized bronze
112 907 00 Betonoptik | concrete look
113 907 00 schwarz eloxiert, geschliffen | smoothed, anodized black

Deckengehäuse weiß beschichtet / ceiling housing white coated

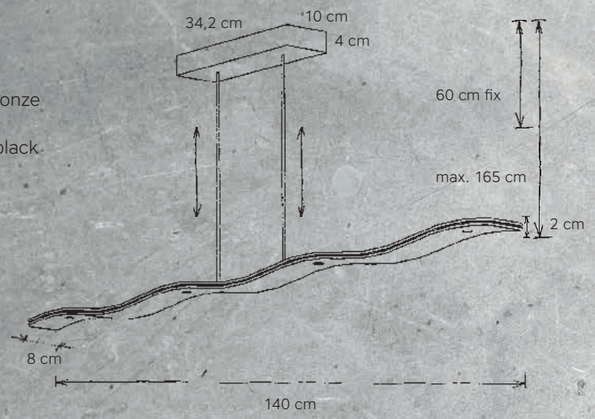

DESIGN
Mosru Mohiuddin 2013, 2021

LEUCHTMITTEL | LAMP
3 x LED – 5 W – 730 lm uplight
4 x LED – 5 W – 730 lm downlight (5.110 lm cpl.)
LED 2.700 - 2.000 K | Ra80
EEK | EEC: D

SONSTIGES | FEATURES
mit integriertem Dimmer, Ober-/Unterlicht getrennt schalt-/ und dimmbar mit Veränderung der Farbtemperatur von 2.700 - 2.000 K über 2 Taster; Höhenverstellung durch Liftsystem
integrated dimmer, up-/downlight separately switch-/ and dimmable via 2 touch dimmer with changing colour temperature from 2.700 - 2.000 K; adjustable in height via lift system

DIM TO WARM
Wärmere Lichtstimmung durch Anpassung der Farbtemperatur
warm lighting ambience by changing colour temperature

LIFT
Höhenverstellung durch Liftsystem | adjustable in height via lift system

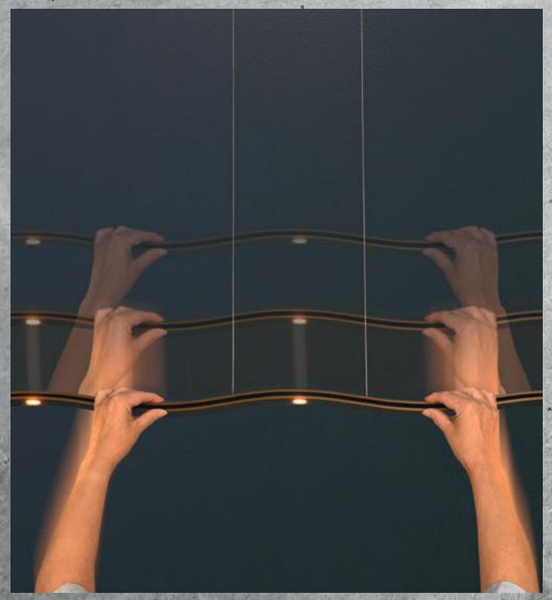

OBERFLÄCHEN | SURFACES

Aluminium geschliffen
smoothed aluminium

bronze eloxiert, geschliffen
smoothed, anodized bronze

Betonoptik
concrete look

schwarz eloxiert, geschliffen
smoothed, anodized black

FLUID 2.0

SMART HOME OPTIONAL

STUDIO

STUDIO
DECKENLEUCHTE | CEILING LAMP

623 804 09 Glas weiß | white glass

DESIGN
Mosru Mohiuddin 2017

LEUCHTMITTEL | LAMP*
4 x LED – 8,25 W – 1.010 lm (4.040 lm cpl.)
LED 2.700 K | Ra80
EEK | EEC: E

SONSTIGES | FEATURES
dimmbar* | dimmable*

SMART HOME
077 000 00 Casambi Modul

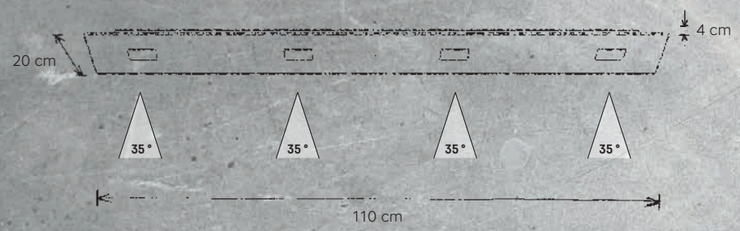

ABSTRAHLWINKEL | ANGLE OF RADIATION

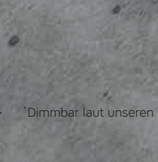

*Dimmbar laut unseren Dimmerempfehlungen. Weitere Informationen siehe Katalog S. 79. | Dimmable according our dimmer recommendations. More informations see catalogue page 79.

SPACE

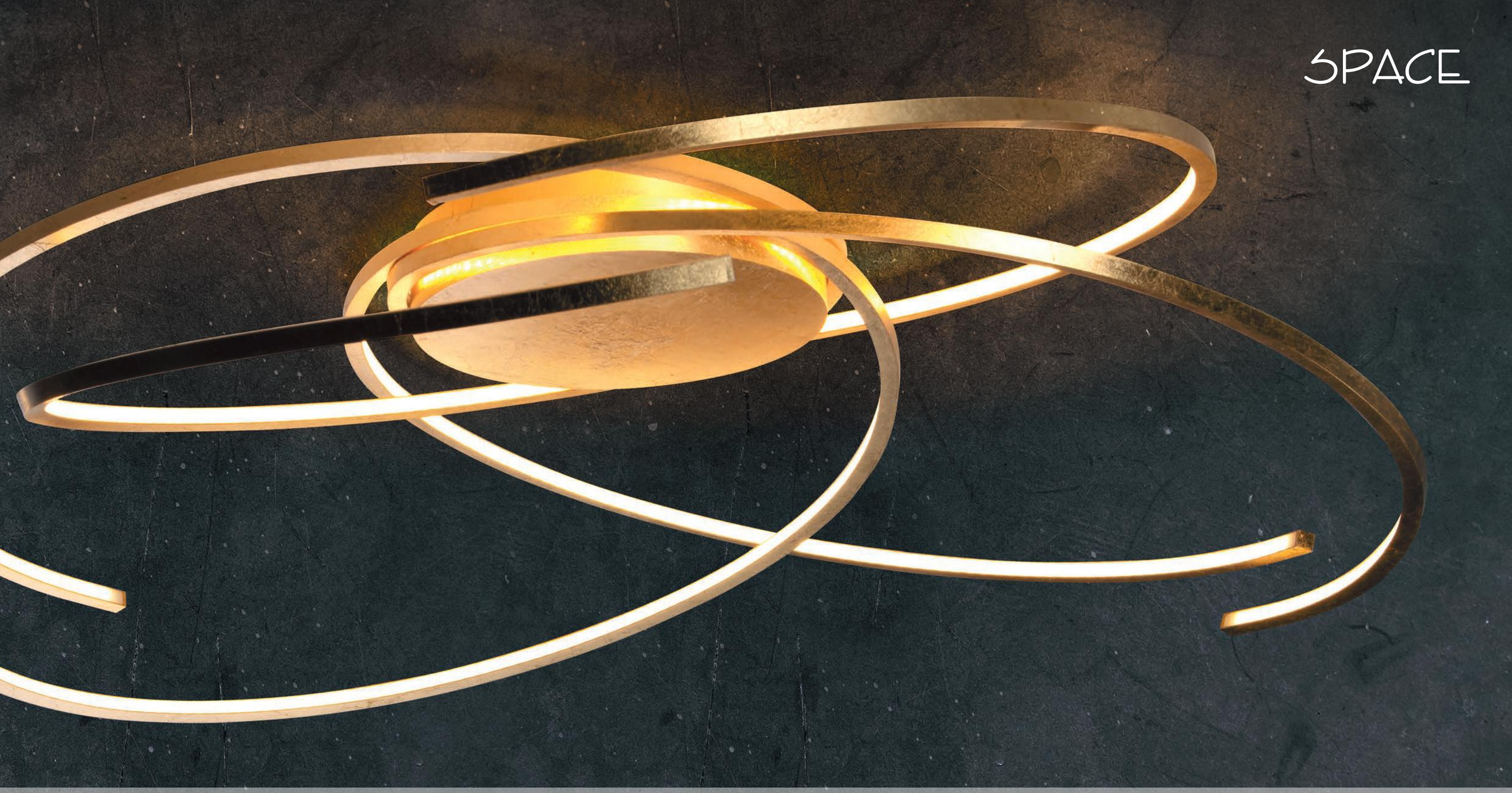

SMART HOME OPTIONAL

SPACE

SPACE
DECKENLEUCHTE | CEILING LAMP

443 801 09 Aluminium geschliffen | smoothed aluminium
444 801 09 weiß | white
452 801 09 Blattgold | gold leaf
892 801 09 schwarz | black

DESIGN
Mosru Mohiuddin 2013

LEUCHTMITTEL | LAMP
LED-Band – 23 W (3.200 lm cpl.)
LED-Band 2.700 K | Ra90
EEK | EEC: E

SMART HOME (optionales Zubehör / optional accessories)
078 000 00 Casambi Modul
079 000 00 ZigBee Modul

SONSTIGES | FEATURES
dimmbar*
dimmable*

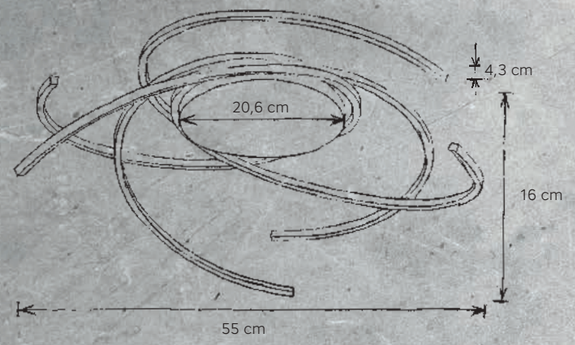

OBERFLÄCHEN | SURFACES

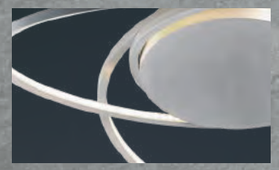

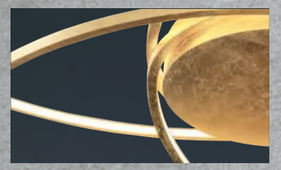

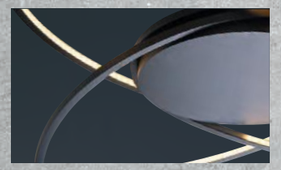

Aluminium geschliffen
smoothed aluminium

weiß | white

Blattgold | gold leaf

schwarz | black

*Dimmbar laut unseren Dimmerempfehlungen. Weitere Informationen siehe Katalog S. 79. | Dimmable according our dimmer recommendations. More informations see catalogue page 79.

SPACE
DECKENLEUCHTE | CEILING LAMP

443 802 09 Aluminium geschliffen | smoothed aluminium
444 802 09 weiß | white
452 802 09 Blattgold | gold leaf
892 802 09 schwarz | black

DESIGN
Mosru Mohiuddin 2013

LEUCHTMITTEL | LAMP
LED-Band – 30 W (4.200 lm cpl.)
LED-Band 2.700 K | Ra90
EEK | EEC: E

SMART HOME (optionales Zubehör / optional accessories)
078 000 00 Casambi Modul
079 000 00 ZigBee Modul

SONSTIGES | FEATURES
dimmbar*
dimmable*

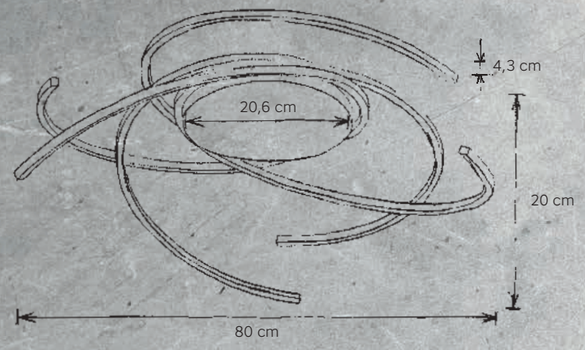

OBERFLÄCHEN | SURFACES

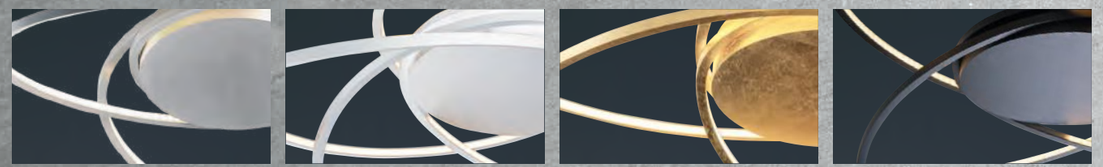

Aluminium geschliffen
smoothed aluminium

weiß | white

Blattgold | gold leaf

schwarz | black

*Dimmbar laut unseren Dimmerempfehlungen. Weitere Informationen siehe Katalog S. 79. | Dimmable according our dimmer recommendations. More Informations see catalogue page 79.

SPACE

SPACE
DECKENLEUCHTE | CEILING LAMP

443 803 09 Aluminium geschliffen | smoothed aluminium
444 803 09 weiß | white
452 803 09 Blattgold | gold leaf
892 803 09 schwarz | black

DESIGN
Mosru Mohiuddin 2013

LEUCHTMITTEL | LAMP
LED-Band – 36 W (5.000 lm cpl.)
LED-Band 2.700 K | Ra90
EEK | EEC: E

SMART HOME (optionales Zubehör / optional accessories)
078 000 00 Casambi Modul
079 000 00 ZigBee Modul

SONSTIGES | FEATURES
dimmbar*
dimmable*

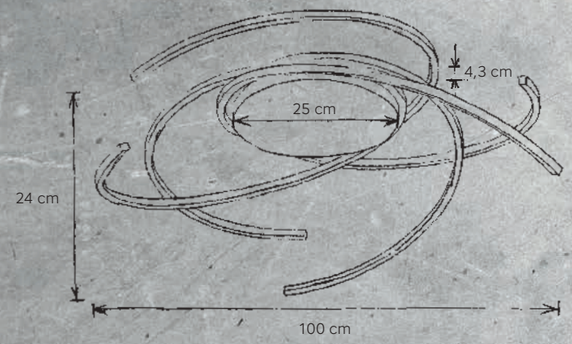

OBERFLÄCHEN | SURFACES

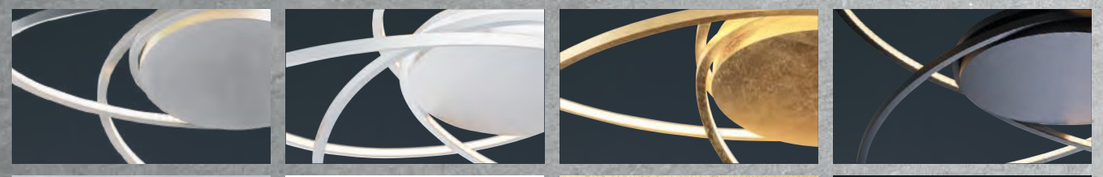

Aluminium geschliffen
smoothed aluminium

weiß | white

Blattgold | gold leaf

schwarz | black

*Dimmbar laut unseren Dimmerempfehlungen. Weitere Informationen siehe Katalog S. 79. | Dimmable according our dimmer recommendations. More informations see catalogue page 79.

SPACE

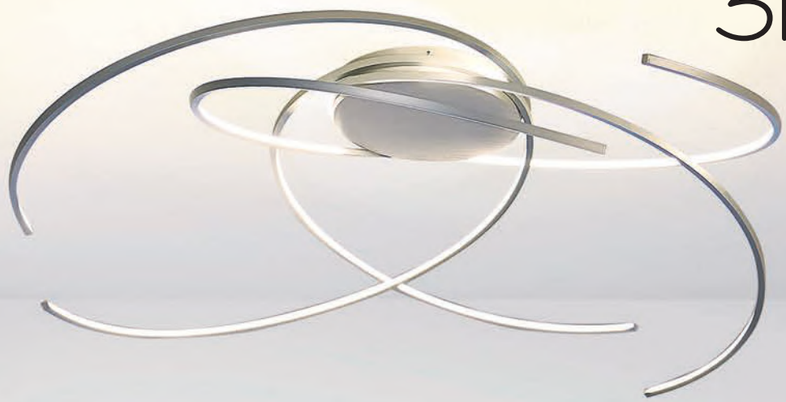

SILK 2.0

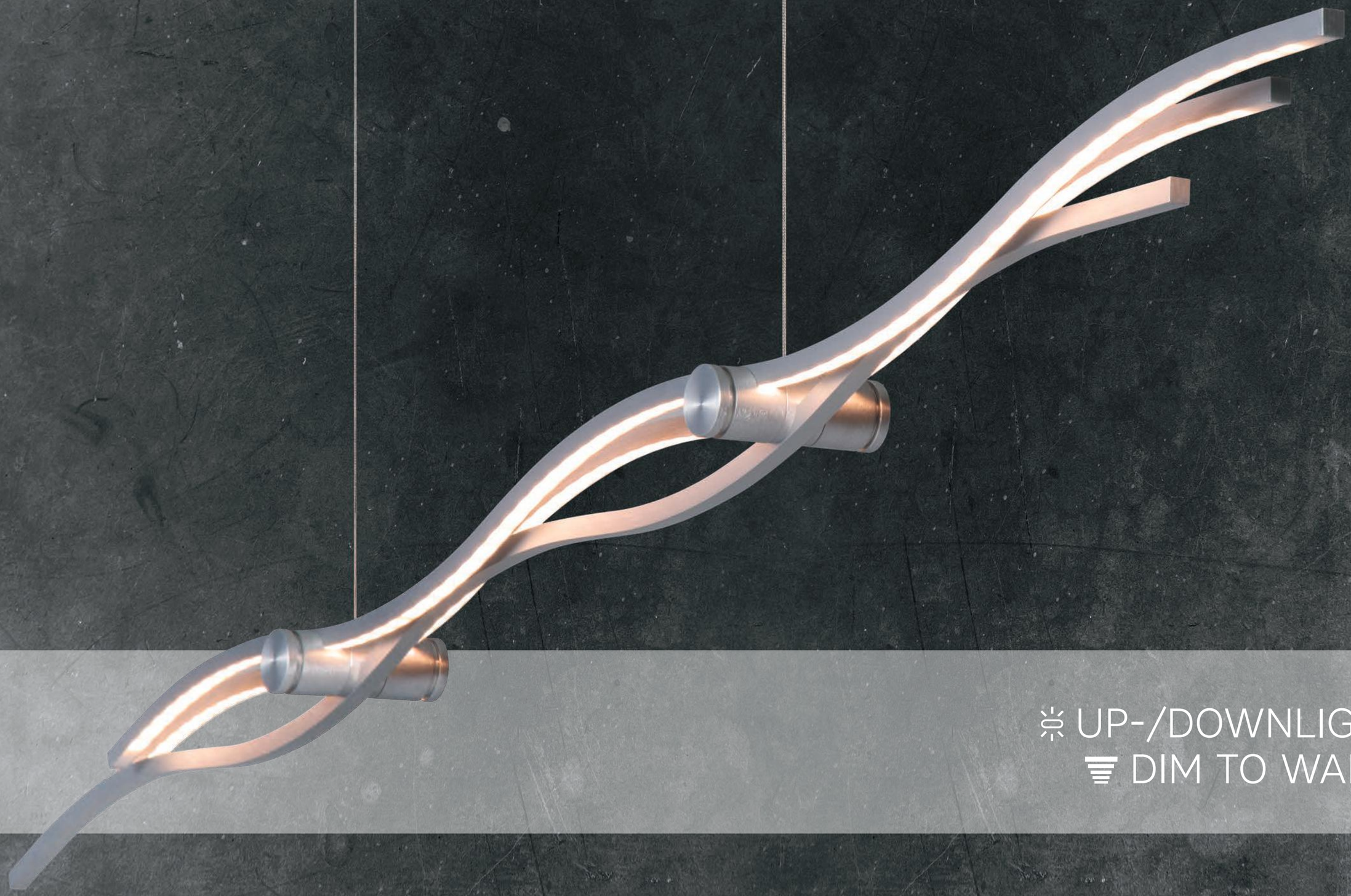

UP-/DOWNLIGHT
DIM TO WARM

SILK 2.0
PENDELLEUCHTE | HANGING LAMP

401 602 00 Aluminium geschliffen | smoothed aluminium
918 602 00 schwarz | black

DESIGN
Mosru Mohiuddin 2013, 2020/21

LEUCHTMITTEL | LAMP
LED-Band – 57 W – 6.750 lm cpl.
LED-Band 2.200 - 2.900 K | Ra90
EEK | EEC: F

SONSTIGES | FEATURES
mit integriertem Dimmer, Ober-/Unterlicht getrennt schalt-/und dimmbar mit Veränderung der Farbtemperatur von 2.900 - 2.200 K über Taster
integrated dimmer, up-/downlight separately switch-/ and dimmable via push button with changing colour temperature from 2.900 - 2.200 K

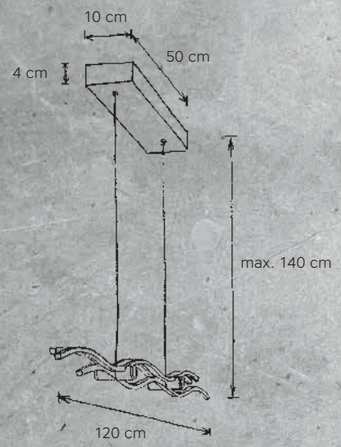

DIM TO WARM
Wärmere Lichtstimmung durch Anpassung der Farbtemperatur | warm lighting ambience by changing colour temperature

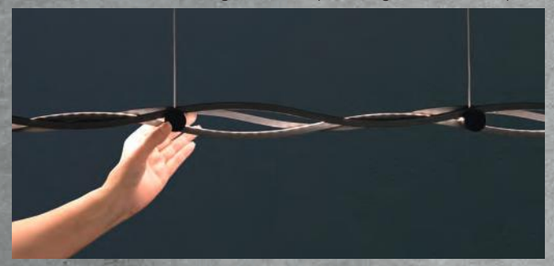

OBERFLÄCHEN | SURFACES

Aluminium geschliffen | smoothed aluminium

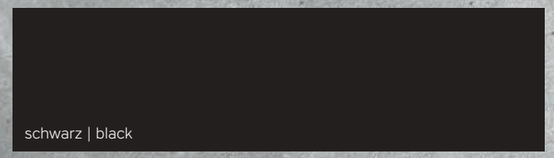
schwarz | black

SILK 2.0

SILK 2.0
PENDELLEUCHTE | HANGING LAMP

401 902 00 Aluminium geschliffen | smoothed aluminium
918 902 00 schwarz | black

DESIGN
Mosru Mohiuddin 2013, 2020/21

LEUCHTMITTEL | LAMP
LED-Band – 80 W – 9.450 lm cpl.
LED-Band 2.200 - 2.900 K | Ra90
EEK | EEC: F

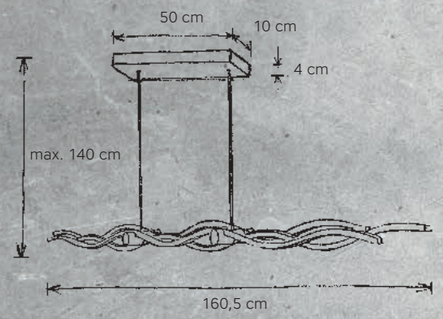

SONSTIGES | FEATURES
mit integriertem Dimmer, Ober-/Unterlicht getrennt schalt-/ und dimmbar mit Veränderung der Farbtemperatur von 2.900 - 2.200 K über Taster | integrated dimmer, up-/downlight separately switch-/ and dimmable via push button with changing colour temperature from 2.900 - 2.200 K

DIM TO WARM
Wärmere Lichtstimmung durch Anpassung der Farbtemperatur | warm lighting ambience by changing colour temperature

SILK
STEHLEUCHTE | FLOOR LAMP

401 400 09 Aluminium geschliffen | smoothed aluminium
918 400 09 schwarz | black

DESIGN
Mosru Mohiuddin 2013

LEUCHTMITTEL | LAMP
LED-Band – 20 W (2.600 lm cpl.)
LED-Band 2.700 K | Ra90
EEK | EEC: E

SONSTIGES | FEATURES
2 Leuchtelemente
mit Tastdimmer | with touch dimmer

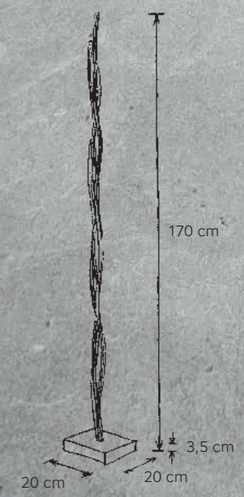

OBERFLÄCHEN | SURFACES

Aluminium geschliffen | smoothed aluminium

schwarz | black

SILK 2.0

ZEN

DIM TO WARM

ZEN MINI | DIM TO WARM
DECKENLEUCHTE | CEILING LAMP

805 804 00 Glas, Aluminium geschliffen
glass, smoothed aluminium
807 804 00 Betonoptik | concrete look

DESIGN
Mosru Mohiuddin 2012/2014

LEUCHTMITTEL | LAMP
4 x LED – 6,1 W – 650 lm (2.600 lm cpl.)
LED 3.000 - 2.000 K | Ra90
EEK | EEC: F

SMART HOME (optionales Zubehör / optional accessories)
078 000 00 Casambi Modul
079 000 00 ZigBee Modul

SONSTIGES | FEATURES
dimmbar* mit Veränderung der Farbtemperatur von 3.000 - 2.000 K über externen Dimmer
dimmable* via external dimmer with changing colour temperature from 3.000 - 2.000 K

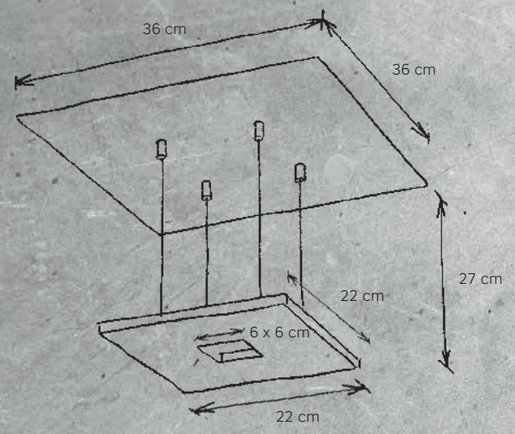

DIM TO WARM
Wärmere Lichtstimmung durch Anpassung der Farbtemperatur | warm lighting ambience by changing colour temperature

---

ZEN | DIM TO WARM
DECKENLEUCHTE | CEILING LAMP

805 808 00 Glas, Aluminium geschliffen
glass, smoothed aluminium
807 808 00 Betonoptik | concrete look

DESIGN
Mosru Mohiuddin 2012/2014

LEUCHTMITTEL | LAMP
8 x LED – 6,1 W – 650 lm (5.200 lm cpl.)
LED 3.000 - 2.000 K | Ra90
EEK | EEC: F

SMART HOME (optionales Zubehör / optional accessories)
078 000 00 Casambi Modul
079 000 00 ZigBee Modul

SONSTIGES | FEATURES
dimmbar* mit Veränderung der Farbtemperatur von 3.000 - 2.000 K über externen Dimmer
dimmable* via external dimmer with changing colour temperature from 3.000 - 2.000 K

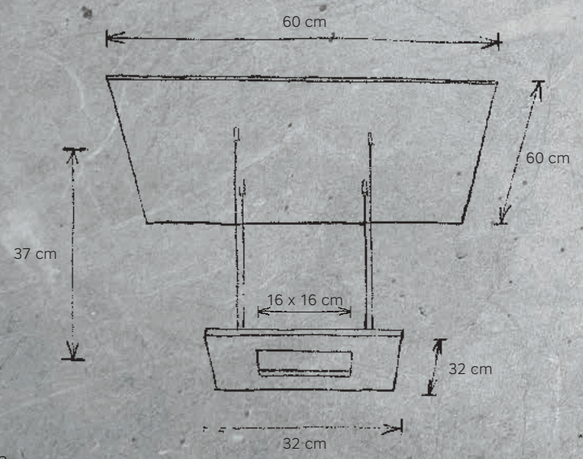

DIM TO WARM
Wärmere Lichtstimmung durch Anpassung der Farbtemperatur | warm lighting ambience by changing colour temperature

---

OBERFLÄCHEN | SURFACES

Glas, Aluminium geschliffen | glass, smoothed aluminium

Betonoptik | concrete look

*Dimmbar laut unseren Dimmerempfehlungen. Weitere Informationen siehe Katalog S. 79. | Dimmable according our dimmer recommendations. More Informations see catalogue page 79.

ZEN

ZEN

ZEN DUE | DIM TO WARM
DECKENLEUCHTE | CEILING LAMP

805 810 00 Glas, Aluminium geschliffen
glass, smoothed aluminium
807 810 00 Betonoptik | concrete look

DESIGN
Mosru Mohiuddin 2014

LEUCHTMITTEL | LAMP
10 x LED – 6,1 W – 650 lm (6.500 lm cpl.)
LED 3.000 - 2.000 K | Ra90
EEK | EEC: F

SMART HOME (optionales Zubehör / optional accessories)
078 000 00 Casambi Modul
079 000 00 ZigBee Modul

SONSTIGES | FEATURES
dimmbar* mit Veränderung der Farbtemperatur von 3.000 - 2.000 K über externen Dimmer
dimmable* via external dimmer with changing colour temperature from 3.000 - 2.000 K

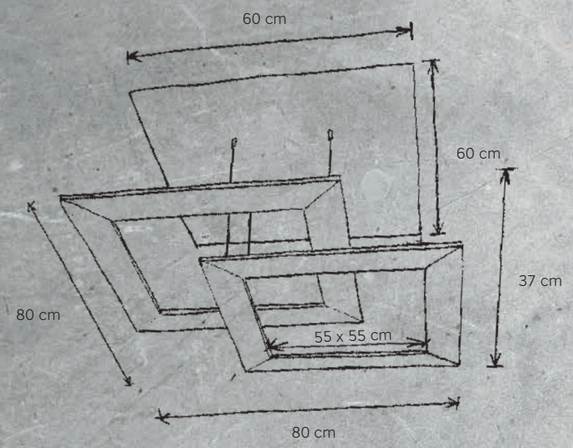

DIM TO WARM
Wärmere Lichtstimmung durch Anpassung der Farbtemperatur | warm lighting ambience by changing colour temperature

OBERFLÄCHEN | SURFACES

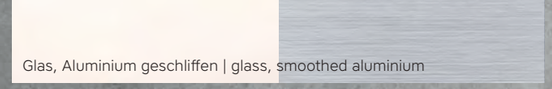
Glas, Aluminium geschliffen | glass, smoothed aluminium

Betonoptik | concrete look

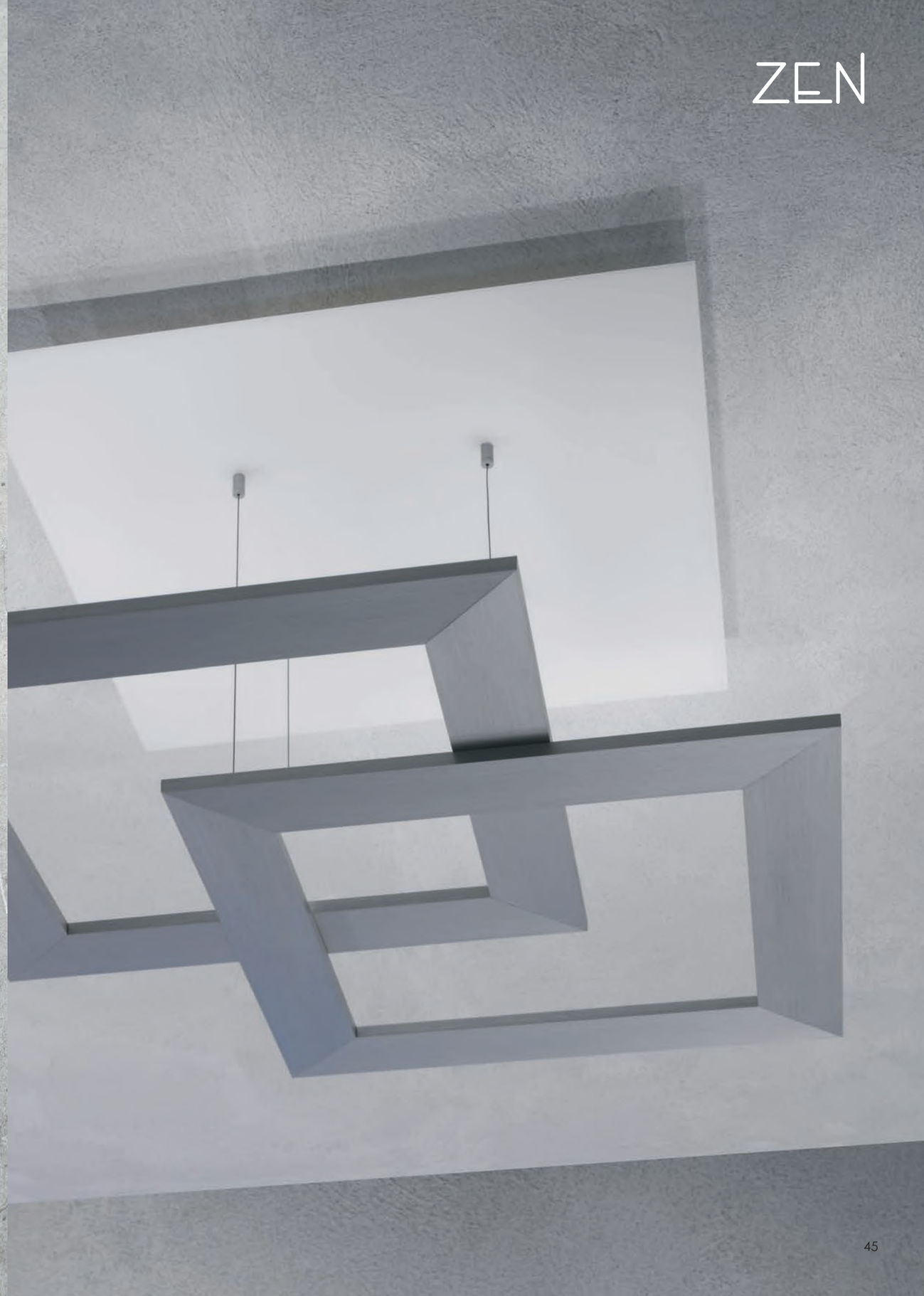

*Dimmbar laut unseren Dimmerempfehlungen. Weitere Informationen siehe Katalog S. 79. | Dimmable according our dimmer recommendations. More Informations see catalogue page 79.

ZEN
STEHLEUCHTE | FLOOR LAMP

343 405 09 Aluminium geschliffen | smoothed aluminium

DESIGN
Mosru Mohiuddin 2014

LEUCHTMITTEL | LAMP*
4 x LED – 13 W – 1.680 lm
1 x LED – 6,5 W – 610 lm (7.330 lm cpl.)
LED 2.700 K | Ra80
EEK | EEC: D

SONSTIGES | FEATURES
mit 2 Tastdimmer | with 2 touch dimmer

OBERFLÄCHE | SURFACE

Aluminium geschliffen | smoothed aluminium

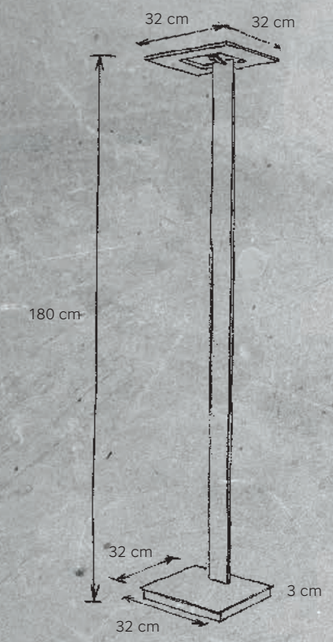

ZEN

VITRO

UP-/DOWNLIGHT
DIM TO WARM

VITRO | DIM TO WARM
PENDELLEUCHTE | HANGING LAMP

676 602 00 Glas weiß | white glass
677 602 00 Betonoptik | concrete look
862 602 00 schwarz eloxiert | anodized black

Deckengehäuse weiß beschichtet
ceiling housing white coated

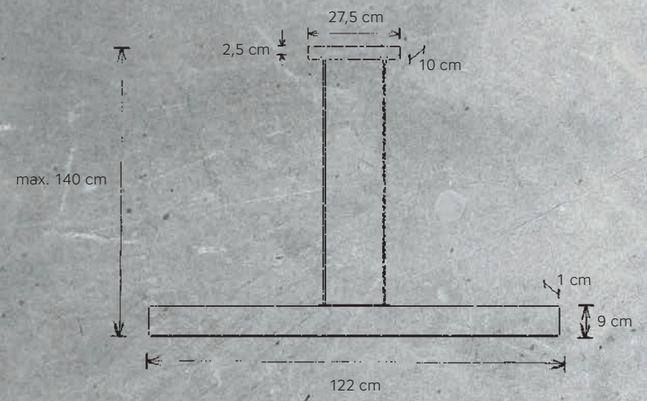

DESIGN
Mosru Mohiuddin 2018/19

LEUCHTMITTEL | LAMP
LED-Band – 42 W (4.950 lm cpl.)
LED 2.900 - 2.200 K | Ra90
EEK | EEC: F

SONSTIGES | FEATURES
mit integriertem Dimmer, Ober-/Unterlicht getrennt schalt-/ und dimmbar mit Veränderung der Farbtemperatur von 2.900 - 2.200 K über 2 Taster | integrated dimmer, up-/downlight separately switch-/ and dimmable via 2 touch dimmer with changing colour temperature from 2.900 - 2.200 K

DIM TO WARM
Wärmere Lichtstimmung durch Anpassung der Farbtemperatur | warm lighting ambience by changing colour temperature

OBERFLÄCHEN | SURFACES

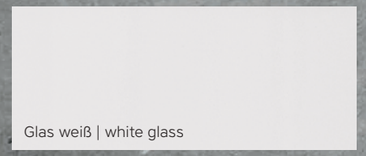
Glas weiß | white glass

Betonoptik | concrete look

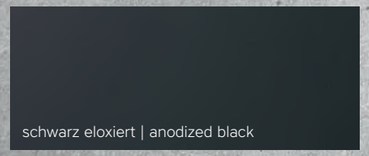
schwarz eloxiert | anodized black

VITRO

VITRO

VITRO | DIM TO WARM
PENDELLEUCHTE | HANGING LAMP

676 902 00 Glas weiß | white glass
677 902 00 Betonoptik | concrete look
862 902 00 schwarz eloxiert | anodized black

Deckengehäuse weiß beschichtet
ceiling housing white coated

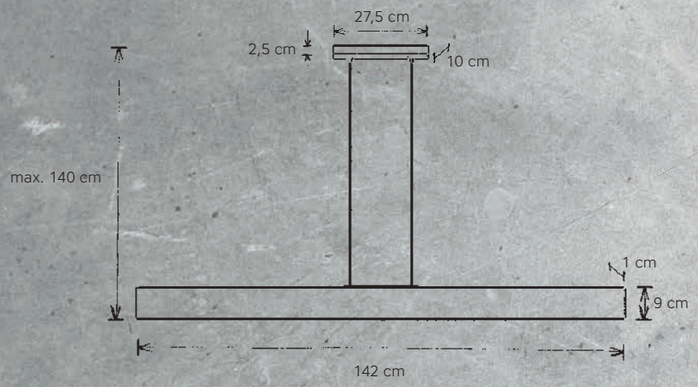

DESIGN
Mosru Mohiuddin 2018/19

LEUCHTMITTEL | LAMP
LED-Band – 50 W (5.850 lm cpl.)
LED 2.900 - 2.200 K | Ra90
EEK | EEC: F

SONSTIGES | FEATURES
mit integriertem Dimmer, Ober-/Unterlicht getrennt schalt-/ und dimmbar mit Veränderung der Farbtemperatur von 2.900 - 2.200 K über 2 Taster | integrated dimmer, up-/downlight separately switch-/ and dimmable via 2 touch dimmer with changing colour temperature from 2.900 - 2.200 K

DIM TO WARM
Wärmere Lichtstimmung durch Anpassung der Farbtemperatur | warm lighting ambience by changing colour temperature

OBERFLÄCHEN | SURFACES

Glas weiß | white glass

Betonoptik | concrete look

schwarz eloxiert | anodized black

SPOT IT

SMART HOME OPTIONAL

SPOT IT
DECKENLEUCHTE | CEILING LAMP

407 804 09 Aluminium geschliffen | smoothed aluminium
891 804 09 anthrazit DB 703 | anthracite DB 703

DESIGN
Mosru Mohiuddin 2014

LEUCHTMITTEL | LAMP
4 x LED – 9,6 W – 910 lm (3.640 lm cpl.)
LED 2.700 K | Ra80
EEK | EEC: F

SMART HOME (optionales Zubehör / optional accessories)
078 000 00 Casambi Modul
079 000 00 ZigBee Modul

SONSTIGES | FEATURES
Lichtelemente höhenvariabel, schwenkbar; dimmbar*
light elements adjustable in height, rotatable; dimmable*

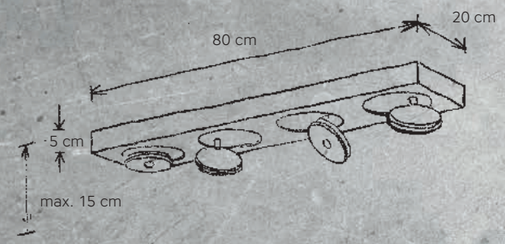

SPOT IT
DECKENLEUCHTE | CEILING LAMP

407 802 09 Aluminium geschliffen | smoothed aluminium
891 802 09 anthrazit DB 703 | anthracite DB 703

DESIGN
Mosru Mohiuddin 2014 / 2015

LEUCHTMITTEL | LAMP
2 x LED – 9,6 W – 910 lm (1.820 lm cpl.)
LED 2.700 K | Ra80
EEK | EEC: F

SMART HOME (optionales Zubehör / optional accessories)
078 000 00 Casambi Modul
079 000 00 ZigBee Modul

SONSTIGES | FEATURES
Lichtelemente höhenvariabel, schwenkbar; dimmbar*
light elements adjustable in height, rotatable; dimmable*

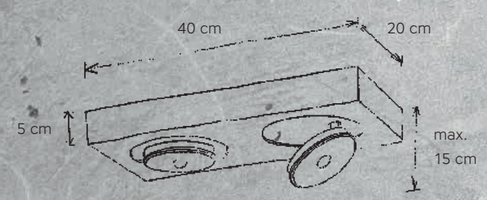

OBERFLÄCHEN | SURFACES

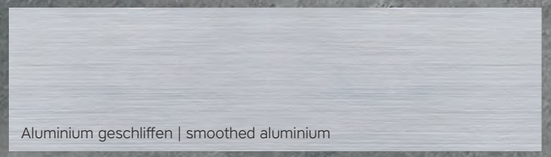
Aluminium geschliffen | smoothed aluminium

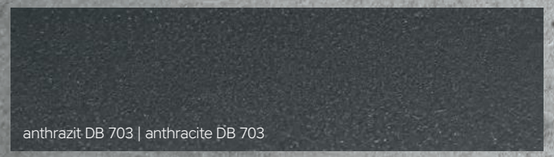
anthrazit DB 703 | anthracite DB 703

*Dimmbar laut unseren Dimmerempfehlungen. Weitere Informationen siehe Katalog S. 79. | Dimmable according our dimmer recommendations. More informations see catalogue page 79.

SPOT IT

SPOT IT

SPOT IT
DECKENLEUCHTE | CEILING LAMP

407 604 09 Aluminium geschliffen | smoothed aluminium
891 604 09 anthrazit DB 703 | anthracite DB 703

DESIGN
Mosru Mohiuddin 2014

LEUCHTMITTEL | LAMP
4 x LED – 9,6 W – 910 lm (3.640 lm cpl.)
LED 2.700 K | Ra80
EEK | EEC: F

SMART HOME (optionales Zubehör / optional accessories)
078 000 00 Casambi Modul
079 000 00 ZigBee Modul

SONSTIGES | FEATURES
Lichtelemente höhenvariabel, schwenkbar; dimmbar*
light elements adjustable in height, rotatable; dimmable*

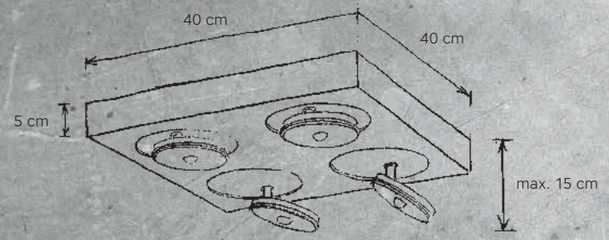

SPOT IT
DECKENLEUCHTE | CEILING LAMP

407 801 09 Aluminium geschliffen | smoothed aluminium
891 801 09 anthrazit DB 703 | anthracite DB 703

DESIGN
Mosru Mohiuddin 2014 / 2015

LEUCHTMITTEL | LAMP
1x LED – 9,6 W (910 lm cpl.)
LED 2.700 K | Ra80
EEK | EEC: F

SONSTIGES | FEATURES
Lichtelement höhenvariabel, schwenkbar; dimmbar*
light element adjustable in height, rotatable; dimmable*

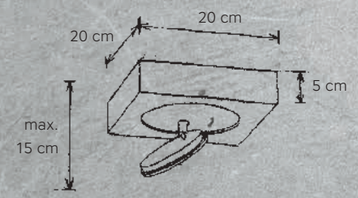

OBERFLÄCHEN | SURFACES

Aluminium geschliffen | smoothed aluminium

anthrazit DB 703 | anthracite DB 703

*Dimmbar laut unseren Dimmerempfehlungen. Weitere Informationen siehe Katalog S. 79. | Dimmable according our dimmer recommendations. More informations see catalogue page 79.

SLIMLINE

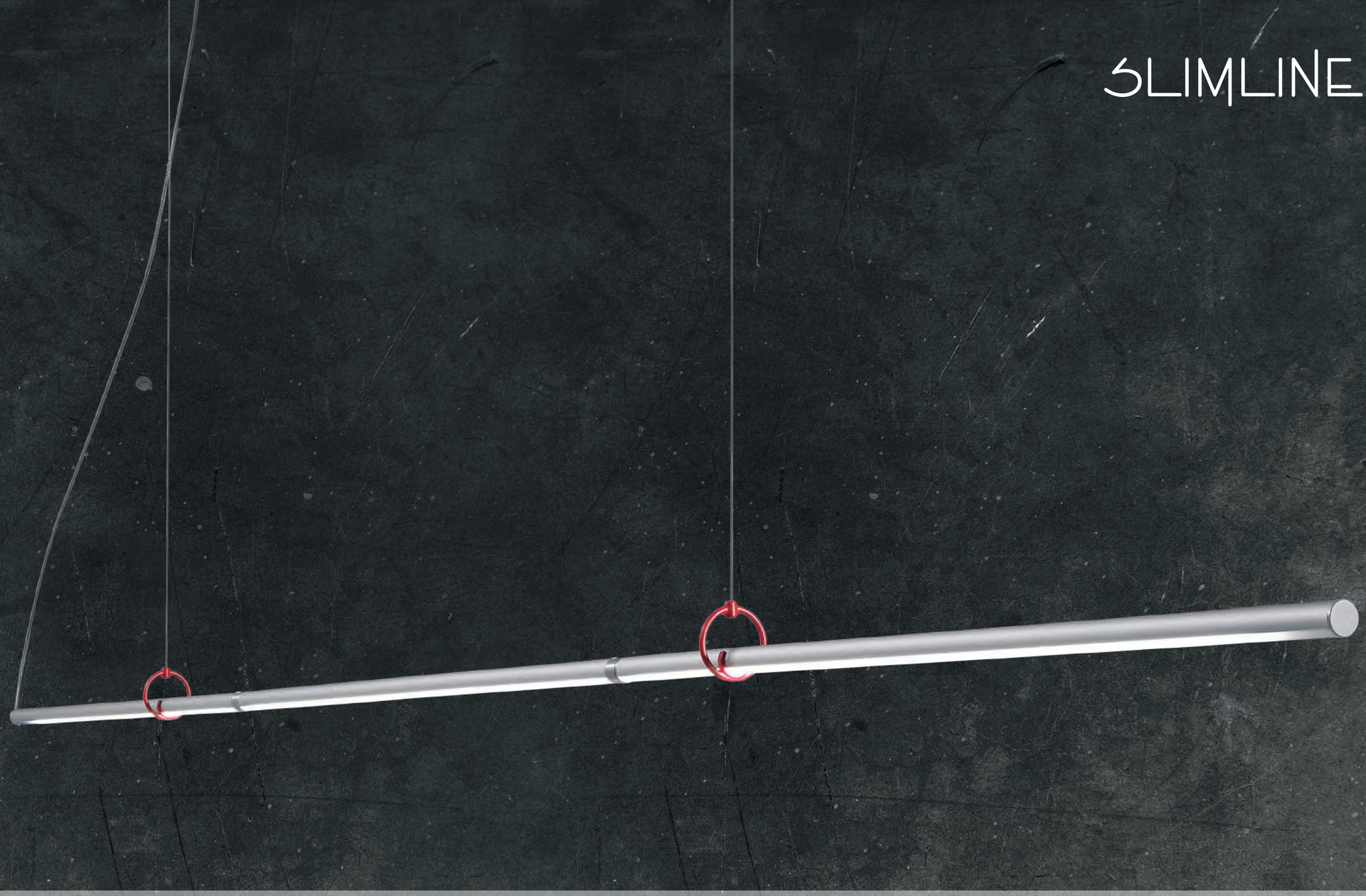

reddot award 2016
winner

GESTURE CONTROL

SLIMLINE
PENDELLEUCHTE | HANGING LAMP

474 600 09 Aluminium geschliffen, Aluminium eloxiert
smoothed aluminium, anodized aluminium
880 600 09 schwarz eloxiert | anodized black

DESIGN
Mathias Schifferdecker 2015

LEUCHTMITTEL | LAMP
LED-Band – 15,5 W (2.242 lm cpl.)
LED-Band 2.700 K | Ra85
EEK | EEC: E

SONSTIGES | FEATURES
mit integriertem Dimmer, dimmbar über Gestensteuerung
integrated dimmer, dimmable via gesture control

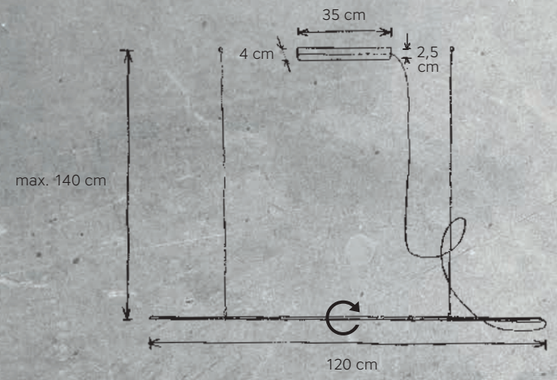

SLIMLINE
PENDELLEUCHTE | HANGING LAMP

474 900 09 Aluminium geschliffen, Aluminium eloxiert
smoothed aluminium, anodized aluminium
880 900 09 schwarz eloxiert | anodized black

DESIGN
Mathias Schifferdecker 2015

LEUCHTMITTEL | LAMP
LED-Band – 20 W (2.827 lm cpl.)
LED-Band 2.700 K | Ra85
EEK | EEC: E

SONSTIGES | FEATURES
mit integriertem Dimmer, dimmbar über Gestensteuerung
integrated dimmer, dimmable via gesture control

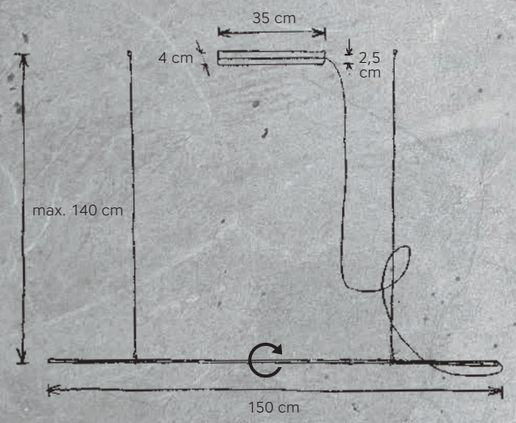

SLIMLINE
PENDELLEUCHTE VARIO | HANGING LAMP VARIO

474 000 09 Aluminium geschliffen, Aluminium eloxiert
smoothed aluminium, anodized aluminium
880 000 09 schwarz eloxiert | anodized black

DESIGN
Mathias Schifferdecker 2015

LEUCHTMITTEL | LAMP
LED-Band – 17 W (2.574 lm cpl.)
LED-Band 2.700 K | Ra85
EEK | EEC: E

SONSTIGES | FEATURES
mit integriertem Dimmer, dimmbar über Gestensteuerung;
3 Segmente einzeln drehbar für Ober- und Unterlicht
integrated dimmer, dimmable via gesture control;
3 elements separately rotatable for up- and downlight

OBERFLÄCHEN | SURFACES

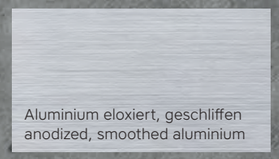
Aluminium eloxiert, geschliffen
anodized, smoothed aluminium

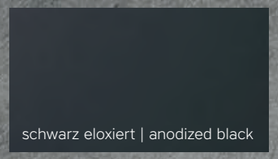
schwarz eloxiert | anodized black

CLIP (1 STÜCK | 1 PIECE) (optional | optional)

705 540 00 transparent
705 540 11 rot | red
705 540 31 schwarz | black

Alle Leuchten werden mit roten Clips geliefert. Optional ist es möglich, die Clips in transparent oder schwarz zu bestellen.
All light fixtures are supplied with red clips. Optionally you may order the clips in transparent or black.

SLIMLINE

SLIMLINE
TISCHLEUCHTE | TABLE LAMP

474 200 09 Aluminium geschliffen, Aluminium eloxiert
smoothed aluminium, anodized aluminium
880 200 09 schwarz eloxiert | anodized black

DESIGN
Mathias Schifferdecker 2015

LEUCHTMITTEL | LAMP
LED-Band – 6 W (878 lm cpl.)
LED-Band 2.700 K | Ra85
EEK | EEC: E

CLIP (1 STÜCK | 1 PIECE) (optional | optional)

705 512 00 transparent
705 512 11 rot | red
705 512 31 schwarz | black

Die Tischleuchte wird mit rotem Clip geliefert. Optional ist es möglich, den Clip in transparent oder schwarz zu bestellen.
The table lamp is supplied with a red clip. Optionally you may order the clip in transparent or black colour.

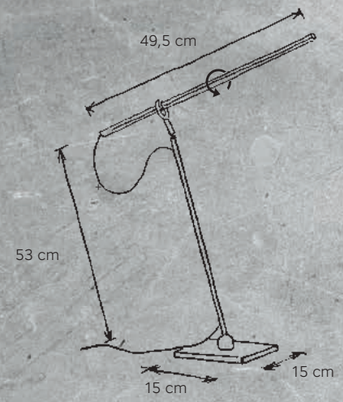

SONSTIGES | FEATURES
mit integriertem Dimmer, dimmbar über Gestensteuerung
integrated dimmer, dimmable via gesture control

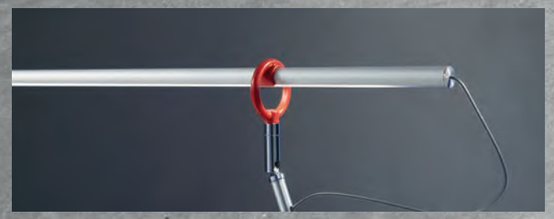

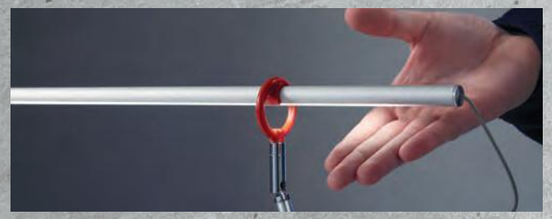

OBERFLÄCHEN | SURFACES

Aluminium eloxiert, geschliffen
anodized, smoothed aluminium

schwarz eloxiert | anodized black

SLIMLINE

reddot award 2016
winner

SLIMLINE
STEHLEUCHTE | FLOOR LAMP

474 400 09 Aluminium geschliffen, Aluminium eloxiert
smoothed aluminium, anodized aluminium
880 400 09 schwarz eloxiert | anodized black

DESIGN
Mathias Schifferdecker 2018

LEUCHTMITTEL | LAMP
LED-Band – 6 W (878 lm cpl.)
LED-Band 2.700 K | Ra85
EEK | EEC: D

CLIP (1 STÜCK | 1 PIECE) (optional | optional)

705 512 00 transparent
705 512 11 rot | red
705 512 31 schwarz | black

Die Stehleuchte wird mit rotem Clip geliefert. Optional ist es möglich, den Clip in transparent oder schwarz zu bestellen.
The floor lamp is supplied with a red clip. Optionally you may order the clip in transparent or black colour.

SONSTIGES | FEATURES
mit integriertem Dimmer, dimmbar über Gestensteuerung
integrated dimmer, dimmable via gesture control

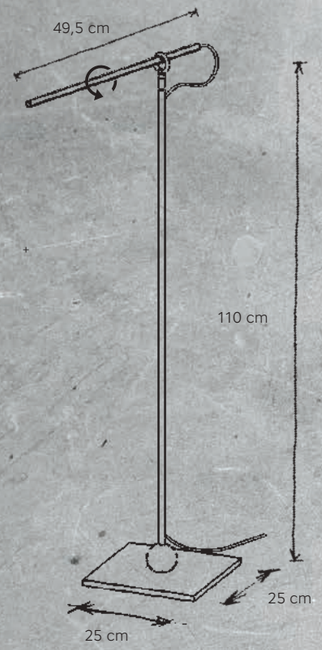

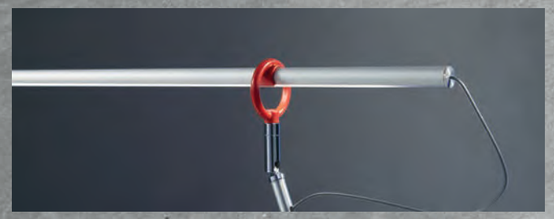

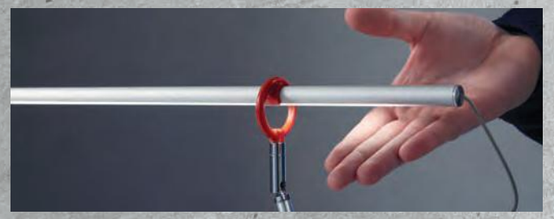

OBERFLÄCHEN | SURFACES

Aluminium eloxiert, geschliffen
anodized, smoothed aluminium

schwarz eloxiert | anodized black

SLIMLINE

SUN

COLOUR FILTER OPTIONAL

SUN
WANDLEUCHTE | WALL LAMP

297 502 09 Blattgold | gold leaf
298 502 09 Blattaluminium | aluminium leaf
314 502 09 weiß | white
345 502 09 Aluminium geschliffen | smoothed aluminium

DESIGN
Mosru Mohiuddin 2011

LEUCHTMITTEL | LAMP
2 x LED – 3 W – 280 lm (560 lm cpl.)
LED 2.700 K | Ra85
EEK | EEC: F

SONSTIGES | FEATURES
nicht dimmbar
can not be dimmed

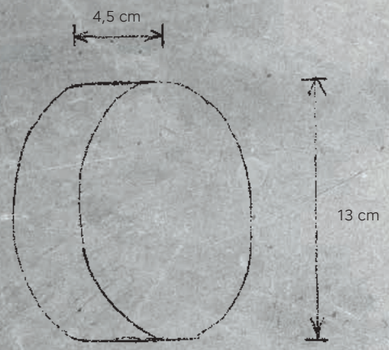

OPTIONAL: FARBFILTER | OPTIONALLY: COLOUR FILTER

707 166 06 gelb | yellow
707 166 11 rot | red
707 166 14 blau | blue
707 166 15 grün | green

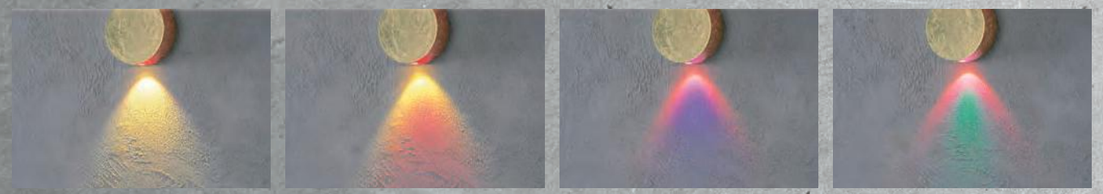

OBERFLÄCHEN | SURFACES

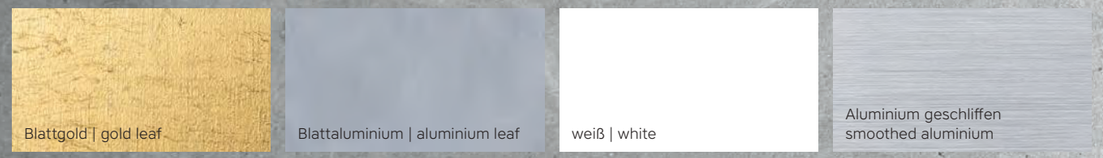

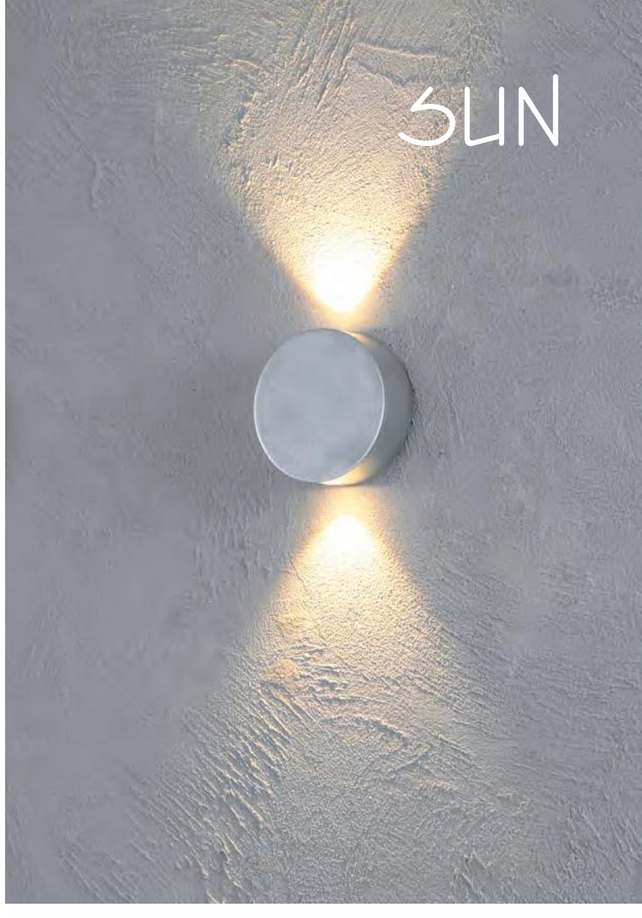

STRATOS

SMART HOME OPTIONAL

STRATOS

STRATOS
PENDELLEUCHTE | HANGING LAMP

633 903 09 3D-Druck: weiß, Aluminium geschliffen
3D-print: white, smoothed aluminium

DESIGN
Leonhard Bopp 2017

LEUCHTMITTEL | LAMP
LED-Band – 39 W (5.100 lm cpl.)
LED-Band 2.700 K | Ra90
EEK | EEC: E

SMART HOME (optionales Zubehör / optional accessories)
078 000 00 Casambi Modul
079 000 00 ZigBee Modul

SONSTIGES | FEATURES
dimmbar* | dimmable*

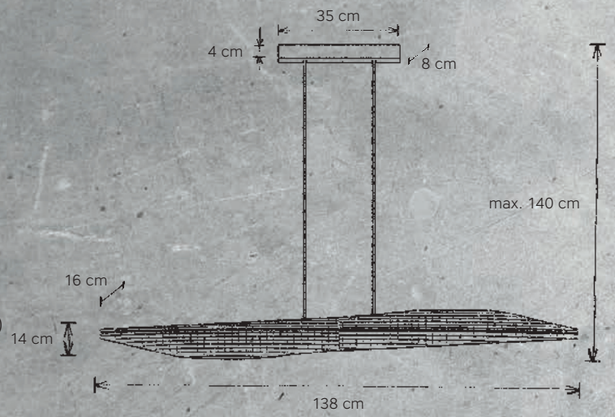

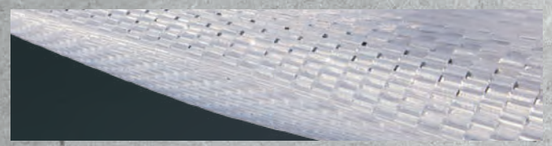

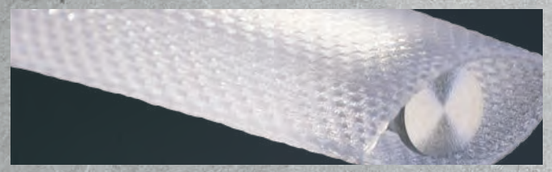

STRATOS
STEHLEUCHTE | FLOOR LAMP

633 400 09 3D-Druck: weiß, Aluminium geschliffen
3D-print: white, smoothed aluminium

DESIGN
Leonhard Bopp 2017

LEUCHTMITTEL | LAMP
LED-Band – 39 W (5.200 lm cpl.)
LED-Band 2.700 K | Ra90
EEK | EEC: E

SONSTIGES | FEATURES
schalt-/ und dimmbar über Berührungssensor
switch-/ and dimmable via touch sensor

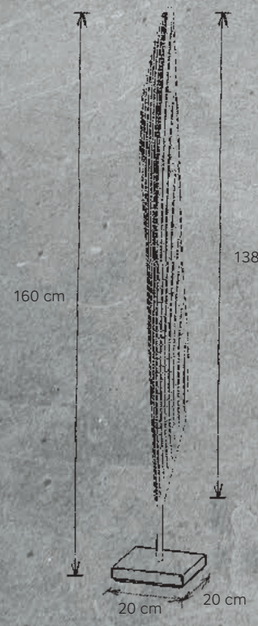

*Dimmbar laut unseren Dimmerempfehlungen. Weitere Informationen siehe Katalog S. 79. | Dimmable according our dimmer recommendations. More Informations see catalogue page 79.

SMART HOME

INTELLIGENTE LICHTSTEUERUNG MIT SMART HOME
Einfache Bedienung. Stufenloses Dimmen. Individuelle Anpassungen. Energieeffizientes Wohnen.
Das sind die Schlagworte für intelligente Lichtsteuerung mit Smart Home.

Leuchten schaffen Atmosphäre und sind in unserem Zuhause ein entscheidendes Element für unser Wohlbefinden. Intelligente Lichtsteuerungen sorgen zu jedem Anlass für perfekte Beleuchtung. Ganz nach Ihren individuellen Wünschen verändern Sie die Helligkeit Ihrer Leuchten. So schaffen Sie die passende Atmosphäre zum Arbeiten, Kochen, Lesen oder Entspannen. Und dies ganz ohne aufwändige Verkabelung und Programmierung, denn die Verbindung erfolgt drahtlos und die Steuerung über Ihr Smart Media Gerät. Sie können Lichtszenen erstellen, diese automatisieren und selbst von unterwegs auf Ihre Lichtsteuerung zugreifen.

Neben der reinen Lichtsteuerung gibt es Systeme, mit denen neben Leuchten auch Haushalts- und Multimediageräte kontrolliert werden können. Ein klug vernetztes Zuhause hilft zudem, Strom zu sparen und die Umwelt zu schonen und natürlich Ihren Geldbeutel.

Wir bieten Ihnen – optional als Zubehör – 2 verschiedene Möglichkeiten zur Lichtsteuerung.

INTELLIGENT LIGHTING CONTROL WITH SMART HOME
Easy to use. Infinitely variable dimming. Individual adjustments. Energy-efficient living.
These are the keywords for an intelligent lighting control with Smart Home.

Lighting is what creates an atmosphere in addition to it being a decisive element of our physical comfort in our home. Intelligent lighting control systems ensure that the lighting is perfect in all situations. You can change the brightness of your lighting entirely as you need it. This provides you with the perfect atmosphere, no matter whether you are working, cooking, reading or relaxing and that without complicated cabling and programming as the connection is wireless and the controlling is via your Smart Media device. You can create light scenes, automate them and even access your lighting control system when you are not at home.
In addition to purely controlling your lighting, other systems also exist with which you can not only control your lighting but also your household appliances and your multimedia devices. A cleverly networked home also helps you to save electricity, you thereby protecting the environment and obviously your wallet at the same time.

We can offer you 2 different lighting control possibilities – as optional accessories –.

Casambi MODUL

Wenn Ihr Fokus auf der reinen Lichtsteuerung liegt, dann bietet Casambi die optimale Lösung. Die kostenlos erhältliche Casambi App ist einfach und intuitiv gestaltet. Die Kommunikation zwischen Ihrem Smart Media Gerät und Ihren Leuchten erfolgt über Bluetooth. Unabhängig von der App können Sie mit einem normalen Wandschalter und einem in die Leuchte eingebauten Casambi Modul Ihre Leuchte dimmen.
Die smarte Casambi Technik bietet Ihnen darüber hinaus die Möglichkeit, individuelle Lichtszenen zu gestalten oder Ihre Leuchten über einen Timer zu bestimmten Zeiten zu schalten. Im Bereich der reinen Lichtsteuerung ist Casambi somit die perfekte Lösung für Ihre individuelle Beleuchtung. Nutzen Sie ESCALE Leuchten mit der innovativen Casambi Technik und erleben Sie Ihre Räume in neuem Licht.

If you only want to focus on controlling your lighting then Casambi is the right solution for you. The Casambi app that is free of charge is designed so that it can be used easily and intuitively. The communication between your Smart Media device and your lighting takes place via Bluetooth. Apart from the app, you can also dim your lights using a normal wall-mounted switch and a Casambi module that is installed in the lamps.
The smart Casambi technology also enables you to design customised light scenes or switch your lighting on at a predefined time using a timer. Casambi is therefore the perfect solution for your customised lighting when it comes to a pure controlling of the lighting. Use ESCALE lamps with the innovative Casambi technology and see your rooms in a new light.

scan me

ZigBee MODUL

Wenn es nicht nur um die reine Lichtsteuerung geht, gibt es für Smart Home eine sehr gute Lösung basierend auf dem ZigBee Funkstandard. ZigBee gilt dabei als wichtigster Standard und ermöglicht eine drahtlose Kommunikation über WLAN zwischen einem Smart Media Gerät und vorhandener Haustechnik. Mittels ZigBee können u.a. elektrische Rolläden, Heizung, Lautsprecher und natürlich Leuchten gesteuert werden. Mit einem eingebauten ZigBee Modul können unsere Leuchten problemlos per Sprachsteuerung bedient werden. Nutzen Sie ESCALE Leuchten mit intelligenter ZigBee Technik und schaffen Sie sich Ihr besonderes Lichterlebnis.
Folgende Systeme werden u.a. unterstützt:

If you want more than to just control your lighting, there is a very good Smart Home solution available that is based on the ZigBee radio standard. ZigBee is hereby deemed to be the most important standard and provides a wireless communication between a Smart Media device and the existing home technology. You can use ZigBee to control electric window shutters, the heating, loudspeakers and obviously the lighting. With an installed ZigBee module, it is possible to control the lighting by voice control without difficulty. Use ESCALE lamps with intelligent ZigBee technology and create your special lighting experience.
The following are just some of the systems that are supported:

PHILIPS Hue | **amazon alexa** | **Google Home**

scan me

EDITION II

ART. NR.	SEITE
108 905 00	18
108 907 00	20
110 905 00	18
110 907 00	20
112 905 00	18
112 907 00	20
113 905 00	18
113 907 00	20
297 502 09	70
298 502 09	70
314 502 09	70
343 405 09	46
345 502 09	70
401 400 09	38
401 602 00	36
401 902 00	38
407 604 09	58
407 801 09	58
407 802 09	56
407 804 09	56
443 801 09	28
443 802 09	30
443 803 09	32
444 801 09	28
444 802 09	30
444 803 09	32
452 801 09	28
452 802 09	30
452 803 09	32
474 000 09	62
474 200 09	64
474 400 09	66
474 600 09	62
474 900 09	62
622 600 09	12
622 900 09	14
623 804 09	24
633 400 09	74
633 903 09	74

ART. NR.	SEITE
676 602 00	50
676 902 00	52
677 602 00	50
677 902 00	52
698 600 09	12
698 900 09	14
805 804 00	42
805 808 00	42
805 810 00	44
807 804 00	42
807 808 00	42
807 810 00	44
862 602 00	50
862 902 00	52
869 803 09	8
869 805 09	6
870 803 09	8
870 805 09	6
871 803 09	8
871 805 09	6
880 000 09	62
880 200 09	64
880 400 09	66
880 600 09	62
880 900 09	62
891 604 09	58
891 801 09	58
891 802 09	56
891 804 09	56
892 801 09	28
892 802 09	30
892 803 09	32
918 400 09	38
918 602 00	36
918 902 00	38

GARANTIE / WARRANTY

5 JAHRE GARANTIE

Auf unsere LED Leuchten „Made in Germany“ erhalten Sie 5 Jahre Garantie. Weitere Details und die Garantiebedingungen finden Sie unter www.escale.de oder direkt hier:

Our LED luminaires „Made in Germany“ come with a 5-year warranty. Further details and the warranty conditions can be found at www.escale.de or directly here:

DIMMER-EMPFEHLUNGEN / -RECOMMENDATIONS

Unsere aktuellen Dimmerempfehlungen finden Sie unter www.escale.de oder hier:
Our up-to-date dimmer recommendations can be found on our website www.escale.de or here:

KONTAKT / CONTACT

ESCALE MÖBEL UND LEUCHTEN GMBH
Tannenweg 6
D - 74838 Limbach

Telefon + 49 (0) 62 87 - 92 06 0
Fax + 49 (0) 62 87 - 92 06 52
www.escale.de

Verkauf + 49 (0) 62 87 - 92 06 11 info@escale.de
Kundendienst + 49 (0) 62 87 - 92 06 26 ret@bopp-leuchten.de
Export + 49 (0) 62 87 - 92 06 23 ex@escale.de

BADEN WÜRTTEMBERG, BAYERN, RHEINLAND-PFALZ (PLZ: 54-56, 65-67, 76), SAARLAND, HESSEN (PLZ: 60-69),
LUXEMBURG
ÖSTERREICH
SÜDTIROL

Ralf Müller
Tannenweg 6
74838 Limbach
Telefon 0 62 87 - 92 06 22
Fax 0 62 87 - 92 06 52
Mobil 0170 - 655 43 09
E-Mail ralf.mueller@escale.de

HESSEN (PLZ: 34 - 37), RHEINLAND-PFALZ (PLZ: 53), NORDRHEIN-WESTFALEN (PLZ: 34, 37, 53), BERLIN, BRANDENBURG, SACHSEN, SACHSEN-ANHALT, THÜRINGEN

Frank Schnalke
Tannenweg 6
74838 Limbach
Telefon 0 62 87 - 92 06 40
Fax 0 62 87 - 92 06 52
Mobil 0151 - 253 510 20
E-Mail vertr1@bopp-leuchten.de

BREMEN, HAMBURG, SCHLESWIG-HOLSTEIN, NORDRHEIN-WESTFALEN (PLZ: 32-33, 40-42, 44-52, 57-59), RHEINLAND-PFALZ (PLZ: 51,57), NIEDERSACHSEN, MECKLENBURG-VORPOMMERN

Gabriele Willbrand
Handelsagentur
Am Lehmacker 41
59174 Kamen
Telefon 0 23 07 - 30 177
Mobil 0170 - 381 07 51
E-Mail gwillbrand@t-online.de

SCHWEIZ

Finnor Project AG
Mäderstr. 7
CH-5400 Baden
Telefon + 41 (0) 56 - 2 00 21 11
Fax + 41 (0) 56 - 2 00 21 13
E-Mail finnor@finnor.ch

NIEDERLANDE

STARLIGHT
René Schulte
Tilburgstraat 19
NL - 5268 Helvoirt
Telefon +31 (0) 411 - 64 52 45
E-Mail info@starlightverlichting.nl

BELGIEN

Boon Agencies CVBA
Herr Jan Boon
Spaarstraat 61/101
B-3010 Kessel-Lo
Telefon +32 (0)16 - 90 29 26
E-Mail boonagencies@skynet.be

FRANKREICH

Bruno Le Moigne
Telefon +33 (0) 68 77 48 440
E-Mail b.lemoigne@laposte.net

Stéphane Kerjean
Telefon +33 (0) 67 33 78 813
E-Mail stephanekerjean@yahoo.fr

REST DER WELT / REST OF THE WORLD

ESCALE Möbel und Leuchten GMBH
Tannenweg 6
D - 74838 Limbach
Telefon + 49 (0) 62 87 - 92 06 23
E-Mail ex@escale.de

IMPRESSUM

HERAUSGEBER / PUBLISHER
ESCALE Möbel und Leuchten GmbH

KONZEPT / CONCEPT
Leonhard Bopp
Mosru Mohiuddin

FOTOGRAFIE / PHOTOGRAPHY
Studio Wisura GmbH, 74855 Haßmersheim
Fotoatelier Bernhard, 74736 Hardheim

DRUCK / PRINTER
CBS Offsetdruck GmbH, 74847 Obrigheim

ESCALE MÖBEL UND LEUCHTEN GMBH
Tannenweg 6
D – 74838 Limbach
GERMANY
www.escale.de

Escale
#Escaleleuchten